CAT036-02

Catálogo Técnico

Resfriador de Painel Capa Inox

RTV-2800-X90

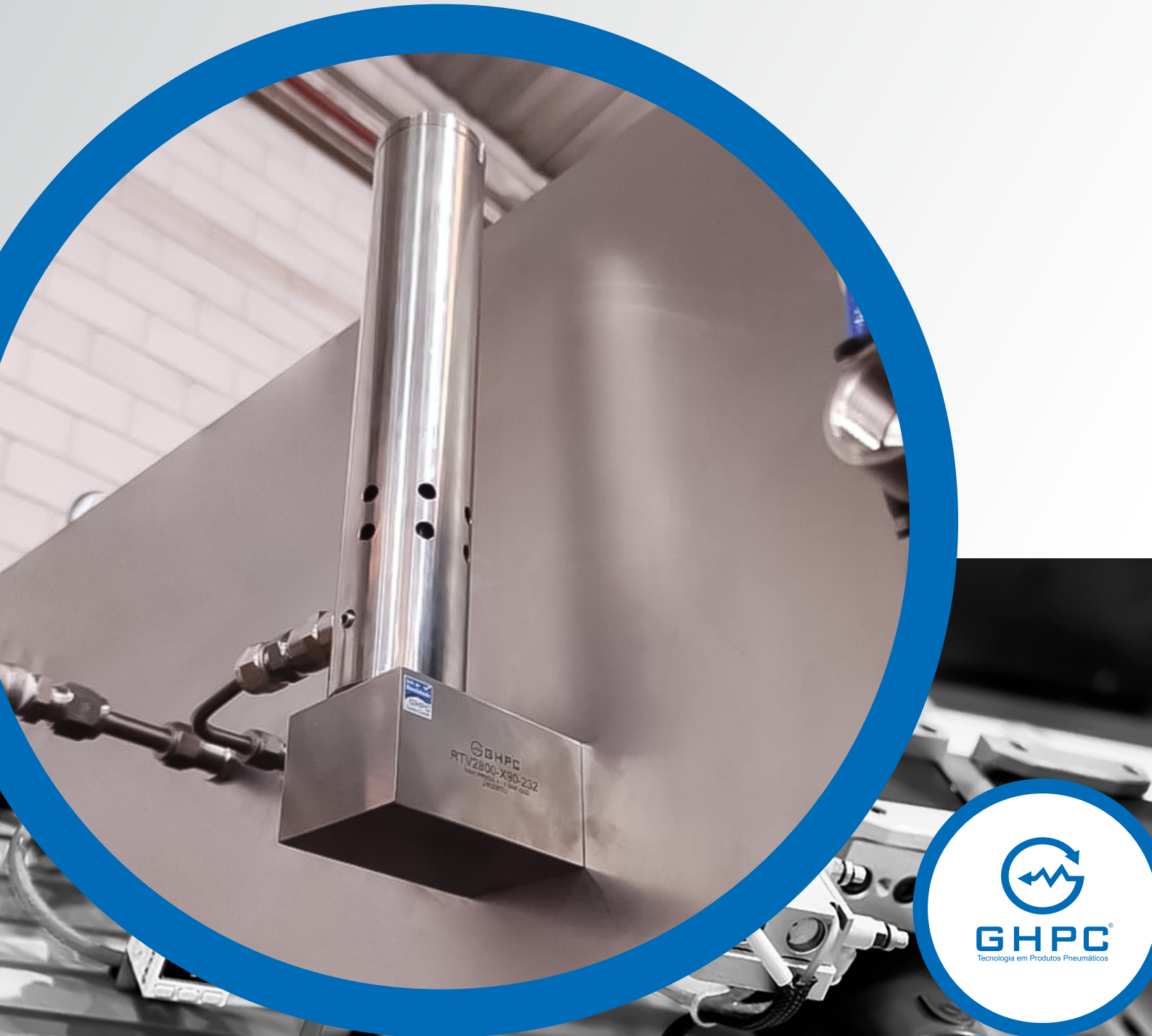

GHPC®
Tecnologia em Produtos Pneumáticos

Características

Os resfriadores pneumáticos RTV-2800-X90-232 com grau de proteção NEMA 4X (IP66) são à prova de poeira, à prova de óleo, resistentes a respingos, resistentes à corrosão. Os mesmos incorporam um tubo de vórtice para produzir ar frio a partir de ar comprimido - sem partes móveis.

Os resfriadores pneumáticos RTV-2800-X90-232 com grau de proteção NEMA 4X (IP66) são construídos em aço inoxidável, material ideal para empresas do ramo alimentício e ambientes corrosivos.

Características Técnicas

Modelo	RTV-2800-X90-232
Fluído	Ar comprimido
Pressão de Operação	4 ~ 9 Bar
Alimentação	1/4" BSPT
Saída de Ar quente	1/4" BSPT

Modelo	Pressão Entrada		Consumo de Ar		Capacidade Resfriamento			Ruído
	Psi	Bar	SCFM	SLPM	BTU/hr	Kcal/H	Watts	dBA
RTV2800	100	6.9	40	1133	2800	706	1180	88

Codificação

RTV2800 - X90 - [ ]

Montagem	
264-E	Montagem Lado Esquerdo
265-D	Montagem Lado Direito
266-C	Montagem Central

Dimensional

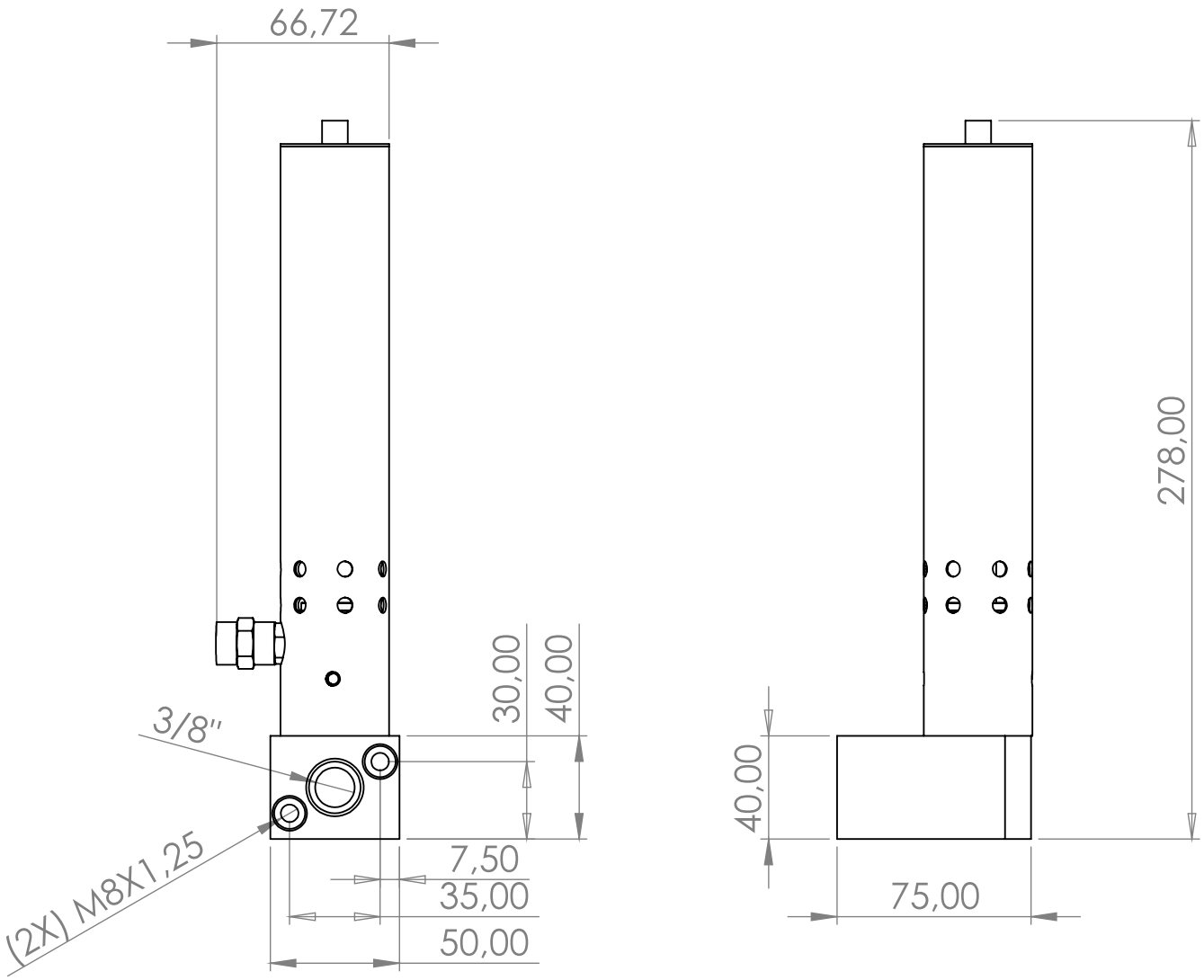

Exemplo Aplicação

- **Aplicação para Direita**

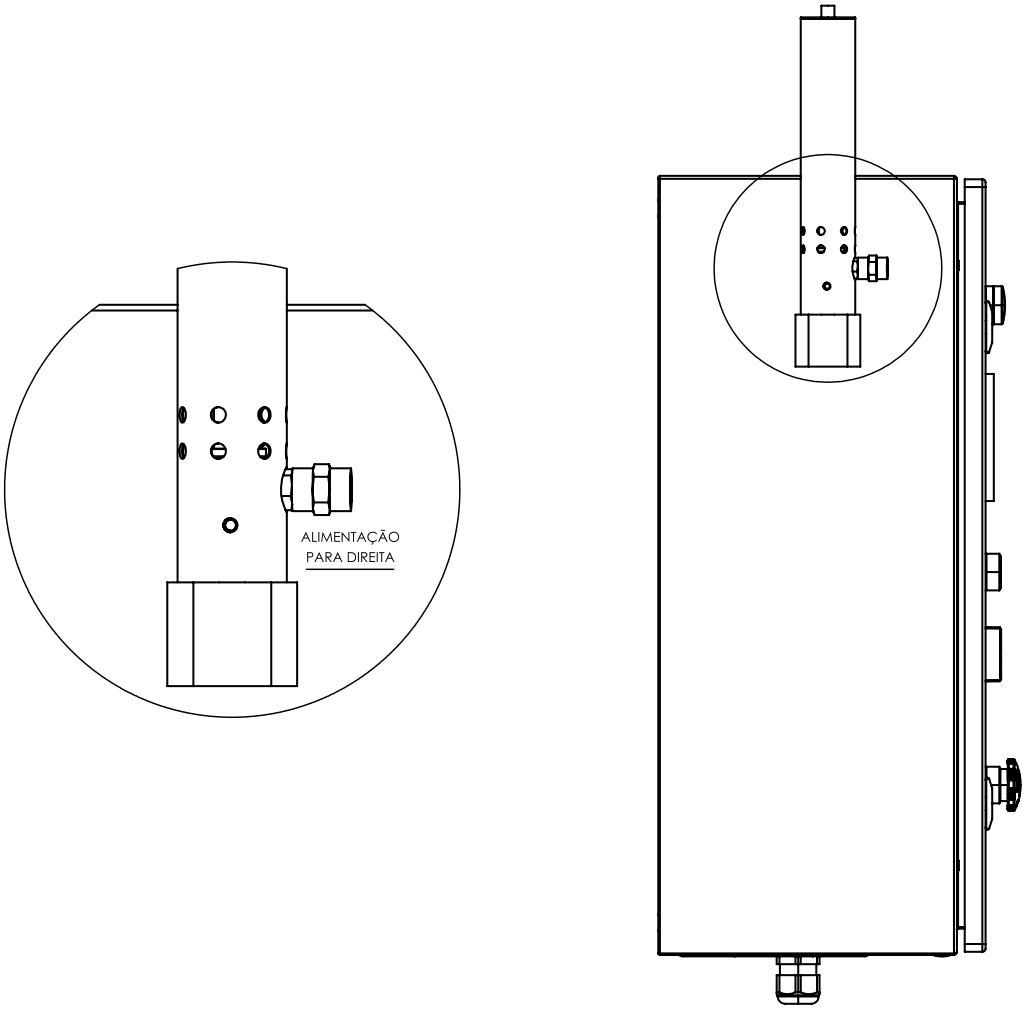

Exemplo Aplicação

- **Aplicação para Esquerda**

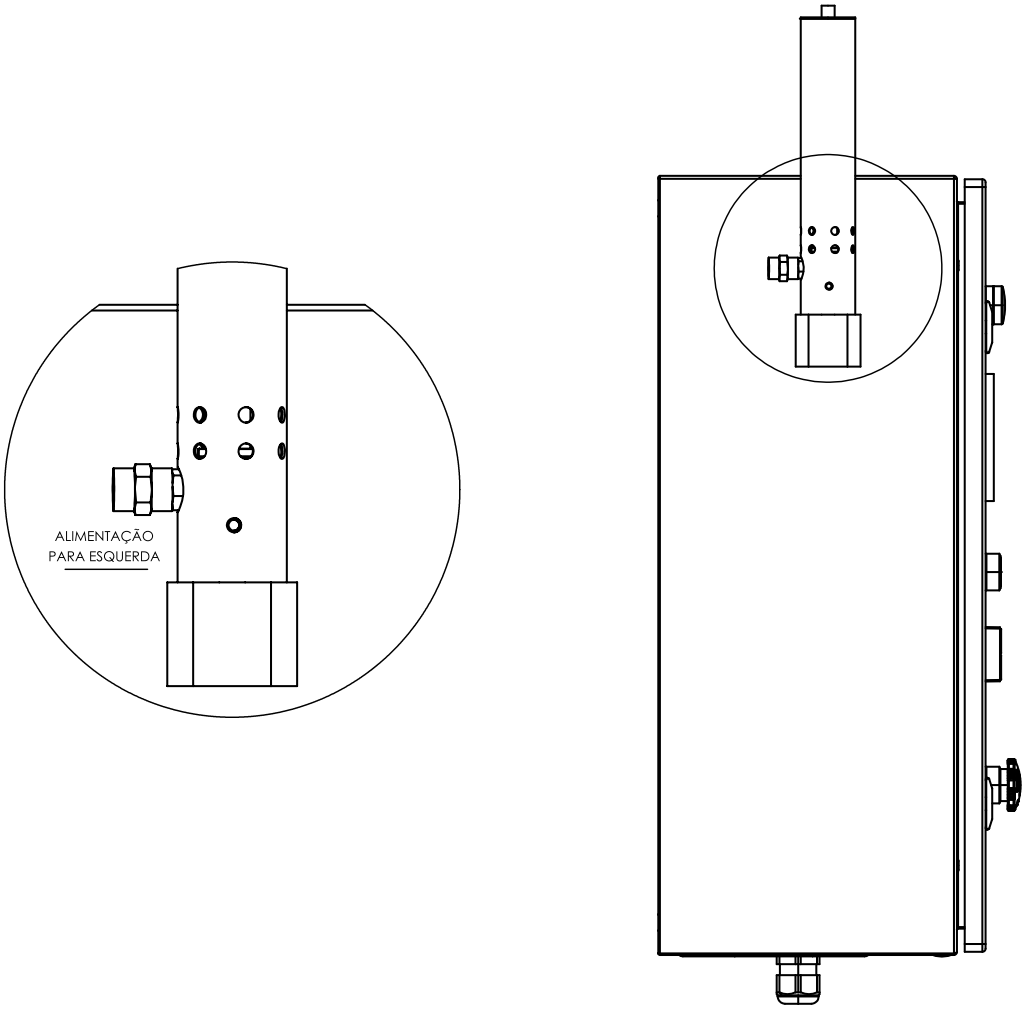

Precauções

• A GHPC do Brasil não se responsabiliza pelo uso indevido, mau uso, do equipamento.

• A utilização de máquinas e equipamentos pneumáticos deve ser feita apenas por profissionais qualificados.

• Não exceder a pressão máxima de entrada/trabalho, afim de evitar danos à integridade física do produto.

• Se a linha de alimentação de ar comprimido estiver sendo aquecida por trabalhar em local de altas temperaturas ou sendo exposta diretamente à luz solar, o RTV não terá total efeito de refrigeração. Use um método alternativo.

• Restrições na linha de alimentação de Ar comprimido criarão queda de pressão excessiva, fazendo com que o desempenho do RTV também diminua. Para solução, remova as restrições e aumente a linha de ar.